Магазин НОВИЙ ОФІС
тел: 093-014-89-69

MEALUX PRO



Модель: GR-210

КРІСЛО

Інструкція

Список деталей

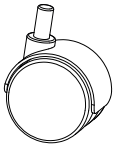

Ax5

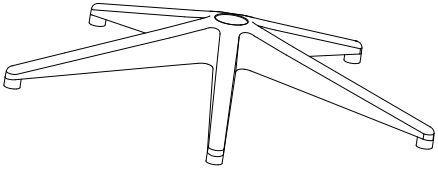

Bx1

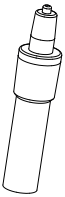

Cx1



Dx1



УВАГА! ДРІБНІ ДЕТАЛІ!

Не допускайте до збирання дітей до 3-х років.
Існує небезпека ковтання дрібних деталей.

1. Перед початком збірки уважно прочитайте інструкцію і переконайтесь, що всі деталі є в наявності. Не починайте збірку, якщо якоїсь деталі немає в наявності.

2. Збирати виріб має лише доросла людина! Діти повинні знаходитись осторонь, тому що до комплектації входять дрібні деталі, які вони можуть проковтнути.

3. Не затискайте міцно всі гвинти аж поки не закінчите збірку.

4. Виріб призначений лише для використання всередині приміщень. Використання виробу на вулиці або в невідповідному місці може призвести до його пошкодження.

5. Ніколи не допускайте контакту корозійних речовин, вологи чи хімікатів з виробом, оскільки це може призвести до пошкодження поверхні. Якщо це трапилося, негайно очистіть поверхню вологою тканиною.

Збирання

1

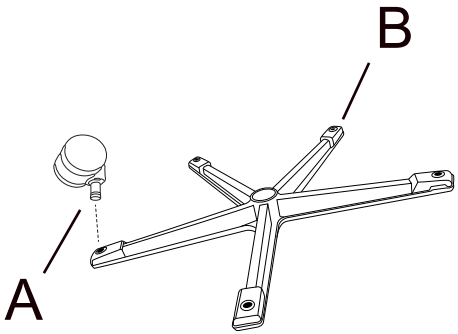

2

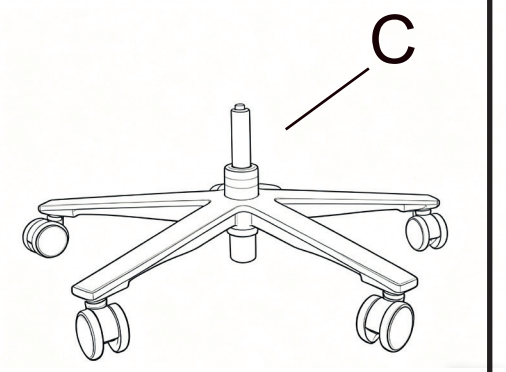

3



